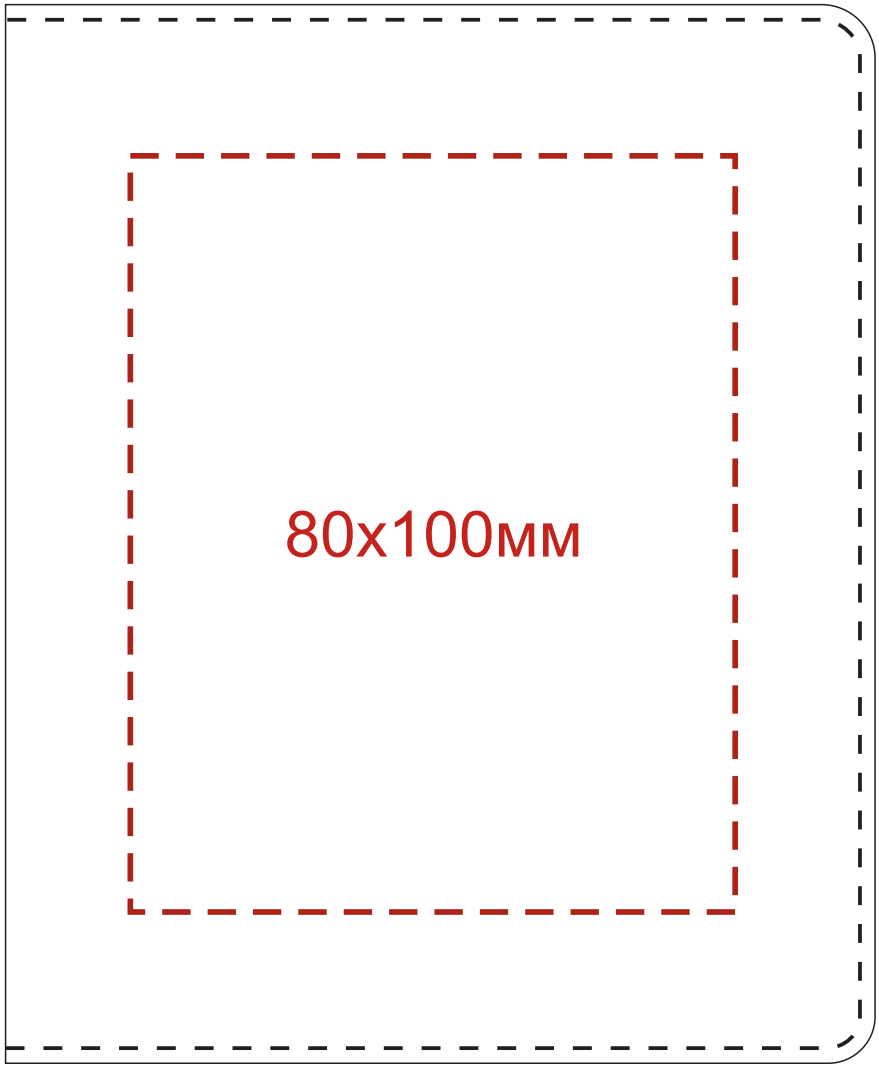
80x100мм